tyresö kommun

ANMÄLAN

Ej bygglovpliktig åtgärd

Datum

Info

★ = Obligatoriskt fält

Skickas till

Om sökanden/byggherren är ett företag ska bevis om firmatecknare medsändas

Fastighet och anmälare/byggherre

Fastighetsbeteckning ★	**Fastighetens adress**	
Fastighetsägare ★		**Organisations-/Personnummer** ★
Utdelningsadress (gata, box etc) ★	**Telefon** (även riktnr)	**Telefon** (även riktnr)
Postnummer ★ / **Postort** ★	**E-postadress**	
Kontaktperson	**Telefon** (även riktnr)	**Telefon** (även riktnr)
E-postadress		
Byggherre om annan än fastighetsägare		**Organisationsnummer**
E-postadress	**Telefon** (även riktnr)	**Telefon** (även riktnr)
Faktureringsadress (om annan än ovan)		

Ärende

Rivning av

☐ byggnad ☐ del av byggnad

Rivningsmaterial

☐ Innehåller sådant farligt avfall som avses i PBL eller MB

Nybyggnad, tillbyggnad eller väsentlig ändring av

☐ tillbyggnad

☐ komplementbyggnad

Info

☐ tillbyggnad till en- eller tvåbostadshus (15 kvm)

☐ komplementbostadshus

☐ en takkupa ☐ två takkupor

☐ inredande av ytterligare en bostad i ett enbostadshus

☐ konstruktionen av byggnadens bärande delar berörs

☐ byggnadens planlösning påverkas avsevärt

☐ brandskyddet i byggnaden påverkas väsentligt

☐ vindkraftverk

Installation eller väsentlig ändring av

☐ hiss ☐ eldstad ☐ rökkanal

☐ anordning för ventilation i byggnader

☐ en anläggning för VA i en byggnad eller inom en tomt

Underhåll av

Info

☐ byggnadsverk med särskilt bevarandevärde som omfattas av skyddsbestämmelser

Typ av byggnad

☐ En-bostadshus ☐ Enbostads-hus i grupp ☐ Rad-, par-, kedjehus ☐ Två-bostadshus ☐ Fritidshus ☐ Flerbostads-hus

Antal berörda lägenheter

Info

☐ Industri- och lagerbyggn ☐ Garage och förråd ☐ Student-bostadshus ☐ Hus för äldre eller personer med funktionsnedsättning ☐ Annat special-bostadshus

därav specialbostad

☐ Annan byggnad

Ange typ

Byggnadsarbetena avses att påbörjas	**Datum**	Planerad byggtid	**Antal månader**

Inera AB

Skriv ut | Spara | Stäng | Bakåt | Framåt

tyresö kommun

Vatten och avlopp

Anslutning till	Kommunalt	Gemensamhets-anläggning	Enskild anläggning
Vatten	☐	☐	☐
Avlopp	☐	☐	☐
Dagvatten	☐	☐	☐

Uppvärmningssätt

Grundläggningssätt

Information

PBL 9 kap 22 § Om anmälan är ofullständig, får byggnadsnämnden förelägga sökanden att avhjälpa bristerna inom en viss tid. Föreläggandet ska innehålla en upplysning om att anmälan kan komma att avvisas eller att ärendet kan komma att avgöras i befintligt skick om föreläggandet inte följs.

Om föreläggandet inte följs, får byggnadsnämnden avvisa anmälan eller avgöra ärendet i befintligt skick.

Sakkunnigutlåtande (PBL 8 kap 4 §)

☐ Tillgänglighet	☐ Funktionalitet	☐ Konstruktion	☐ Energihushållning
☐ Brandsäkerhet	☐ Miljö och hälsa	☐ Vatten och avlopp	☐ Buller
☐ Kulturhistoriskt värde	☐ Ventilation		

Bilagor

Bifogade handlingar

☐ Situationsplan	☐ Nybyggnadskarta (tomtkarta)	☐ Planritningar	☐ Kontrollplan för rivning
☐ Sektionsritningar	☐ Fasadritningar	☐ Teknisk beskrivning	☐ Anmälan kontrollansvarig

Annat

Om anmälan avser rivning eller ändrad användning ange

Husets ursprungliga byggnadsår eller användning under den senaste 10-årsperioden

Antal lägenheter före åtgärden	Antal hissar före åtgärden	Antal hissar som installerats

Beskrivning av projektet och eventuella förtydliganden till ovan lämnade uppgifter

Avgift

Avgift debiteras enligt av kommunen fastställd taxa

Kommunikation

Godkänner du/ni kommunikation via e-post	Godkänner du/ni kommunikation via sms
☐ Ja ☐ Nej	☐ Ja ☐ Nej

Ovanstående personuppgifter kommer att behandlas enligt personuppgiftslagen (PuL).

Sökandens underskrift .....

Namnförtydligande .....

Inera AB

Skriv ut | Spara | Stäng | Bakåt | Framåt

tyresö kommun

Anvisningar och förklaringar

Arbetena får inte påbörjas innan startbesked har lämnats eller annat överenskommits med kommunens byggnadsnämnd.

Kommunen debiterar enligt särskild taxa för hanteringen av bygglovet**.**

OBS! Glöm inte att underteckna ansökan

Blanketten består till stor del av kryssrutor. Endast ett kryss skall markeras i varje stycke. Om flera alternativ är möjliga markera det som överväger. Om oklarhet råder om detta kan förtydliganden göras i rutan längst ner på blanketten.

Sökanden är den som undertecknar blanketten och till vilken kommunens faktura för bygglovet kommer att ställas

Byggherre: Den som för egen räkning utför eller låter utföra projekterings-, byggnads- rivnings- eller markarbeten

Fastighetsägare: Samtliga fastighetsägare och innehavare av särskild rätt, t ex arrendator, servitutshavare

Kontaktperson: Med kontaktperson avses den person som kan lämna kompletterande uppgifter om detta ärende

Ärende: Här anges det huvudsakliga ändamålet med denna ansökan

Nybyggnad: Uppförande av en ny byggnad eller flyttning av en tidigare uppförd byggnad till en ny plats

Tillbyggnad: Ändring av en byggnad som innebär en ökning av byggnadens volym

Ombyggnad: Ändring av en byggnad som innebär att hela byggnaden eller en betydande och avgränsad del av byggnaden påtagligt förnyas

Ändring av byggnad: En eller flera åtgärder som ändrar en byggnads konstruktion, funktion, användningssätt, utseende eller kulturhistoriska värde

Underhåll: En eller flera åtgärder som vidtas i syfte att bibehålla eller återställa en byggnads konstruktion, funktion användningssätt, utseende eller kulturhistoriska värde

Annat beskrivs kort, och kan förtydligas i rutan längst ner på blanketten

Byggnad: Här anges vilken typ av byggnad ansökan avser

Enbostadshus är ett friliggande bostadshus med en bostadslägenhet

Enbostadshus i grupp utgör minst två friliggande enbostadshus som är avsedda att försäljas, hyras ut eller upplåtas med bostadsrätt

Parhus är två direkt sammanbyggda enbostadshus med skilda ingångar från det fria

Radhus är tre eller flera direkt sammanbyggda enbostadshus

Kedjehus är två eller flera med varandra via garage, förråd eller liknande sammanbyggda enbostadshus

Tvåbostadshus är ett friliggande bostadshus med två bostadslägenheter antingen belägna i skilda plan eller bredvid varandra och i det senare fallet med gemensam ingång från det fria

Fritidshus är ett hus med planerade huvudsaklig användning för fritidsboende

Flerbostadshus (hyreshus) är den sammanfattande benämningen på bostadshus med tre eller flera bostadslägenheter. Hit räknas även sammanbyggda tvåbostadshus

Studentbostadshus är avsett att vara varaktigt förbehållet studerande vid universitet eller högskola

Hus för äldre eller funktionshindrade är bostad avsedd för äldre och för personer med funktionshinder där boendet är förenat med service, stöd och/eller personlig omvårdnad

Annat specialbostadshus avser hus för annat ändamål än hus för äldre eller funktionshindrade och studentbostad. Dessa bostäder är avsedda för temporärt boende och hyrs ut med reducerat besittningsskydd

Komplementbostadshus/komplementbyggnad på högst 25 kvm.

Tillbyggnad: En- eller tvåbostadshus med högst 15 kvm som även kan förses med högst två takkupor

Areauppgifter: Se särskilda skisser sidan 4 som visar hur dessa beräknas

Upplåtelseform redovisar hur lägenhetsinnehavarna disponerar lägenheterna och indelas i hyresrätt, bostadsrätt samt äganderätt

Rivningsorsak kan vara t.ex. nybyggnad av bostäder, brand, uthyrningssvårigheter m.m

Vid behov kan beskrivning av projektet och eventuella förtydliganden skrivas på baksidan eller på särskilt papper

tyresö kommun

Tillbaka tll sid 1

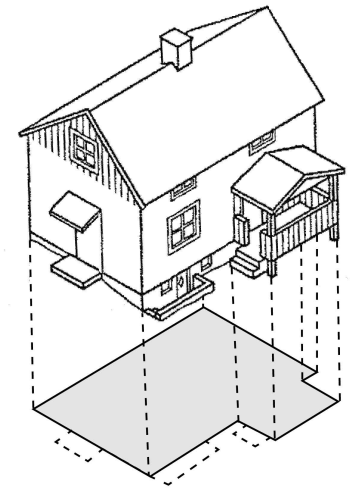

AREABEGREPP

BYGGNADSAREA

Area som en byggnad upptar på marken, inklusive utkragande byggnadsdelar som väsentligt påverkar användbarheten av underliggande mark.
(Carport ingår i byggnadsarean).

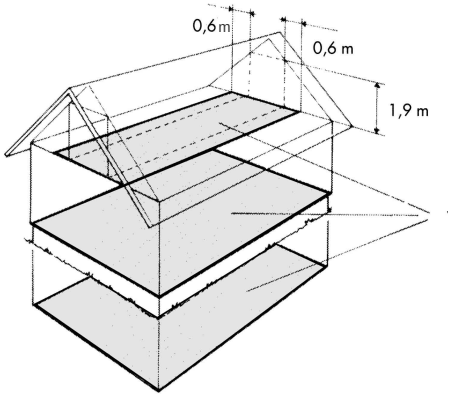

BRUTTOAREA

Area av mätvärda delar av våningsplan, begränsad av omslutande byggnadsdelars **utsida** eller annan för mätvärdhet angiven begränsning.
(Det är summan av bruttoarean i byggnadens våningsplan som skall anges.)

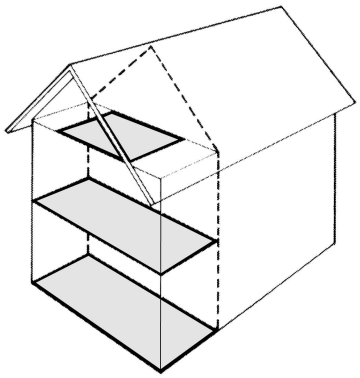

TILLKOMMANDE BRUTTOAREA

Vid tillbyggnad (och även vid påbyggnad och inredning av vind) räknas bara tillkommande area.

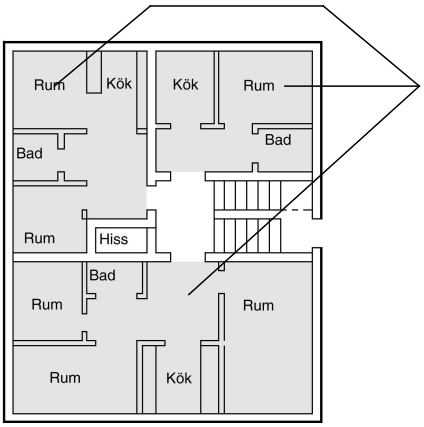

BOSTADSAREA (Boarea)

Bostadsarean är utrymmen ovan mark inrättade för boende, begränsad av omslutande väggars **insida** eller annan för mätvärdhet angiven begränsning.
(Det är summan av bostadsarean i byggnadens lägenhet som skall anges.
För specialbostäder anges enbart summan av arean i de enskilda lägenheterna.)

En mera omfattande beskrivning av ovanstående begrepp finns i Svensk Standard SS021053.
Även kommunens byggnadsnämnd kan hjälpa till med tolkning av ovanstående.

Inera AB